NOSSA QUALIDADE
SUA SEGURANÇA

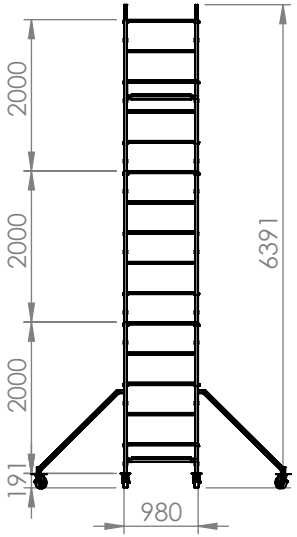

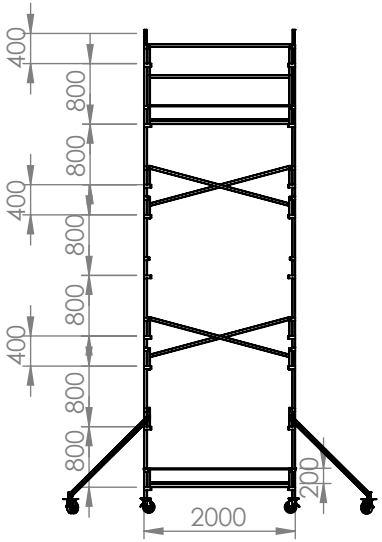

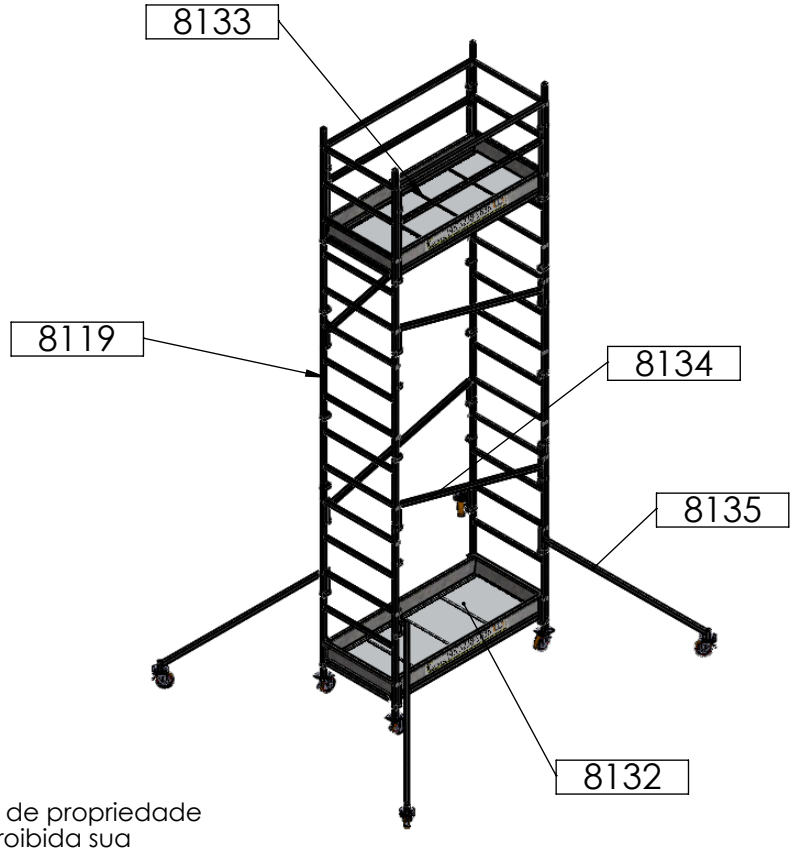

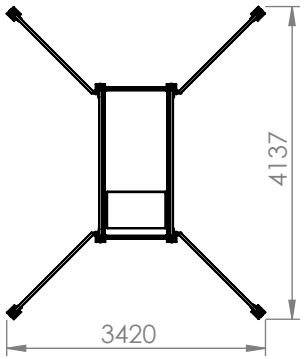

ATENÇÃO: Este Projeto é de propriedade da **CONSTRUMAQ** fica proibida sua reprodução parcial ou total.

8119	UN.	CABECEIRA	TUBO 40 X 40 Par.2,0mm
8132	CJ.	PISO SEM ALÇAPÃO	CHAPA XADREZ ALUMÍNIO 1/8"
8133	CJ.	PISO COM ALÇAPÃO	CHAPA XADREZ ALUMÍNIO 1/8"
8134	CJ.	TRAVAMENTO	TUBO 40 X 40 Par.2,0mm
8135	CJ.	MÃO FRANCESA APOIO	TUBO 40 X 40 Par.2,0mm

8139	**ANDAIME INDUSTRIAL 6,00M (GALVANIZADO)**	Capacidade Carga:	Peso (Kg): **550**
Engenheiro	**Júlio Cesar Cupertino De Assis** **CREA: 097551-8**	**500 KG**	Escala: **1:100**