CONSTRUMAQ

Características

1 Estrutura e Contra Peso em Aço
2 Placa de Identificação

Acompanha Manual Técnico, Memorial de Cálculo e ART

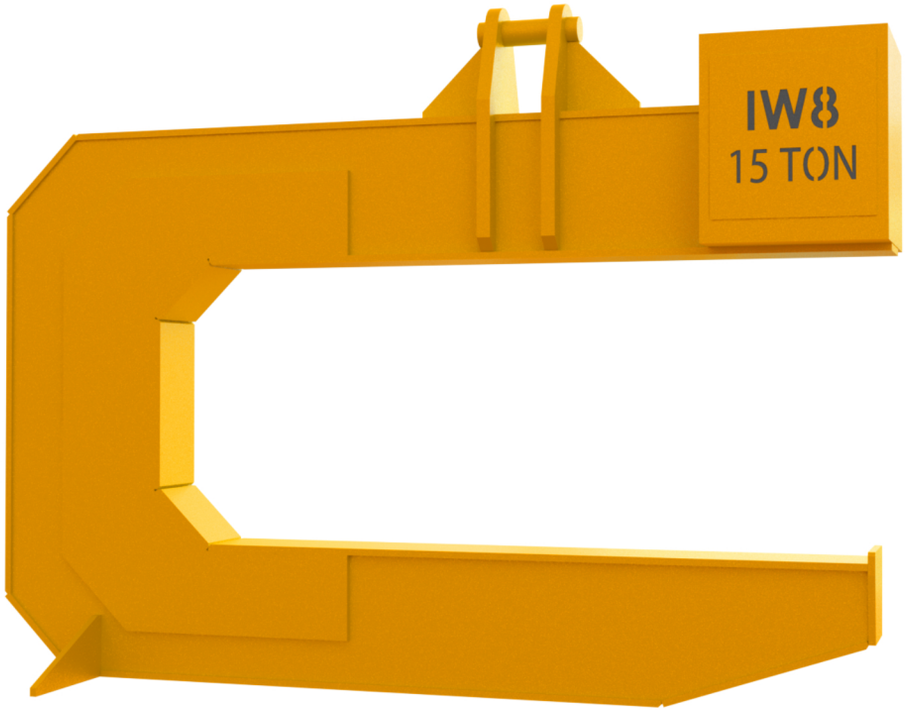

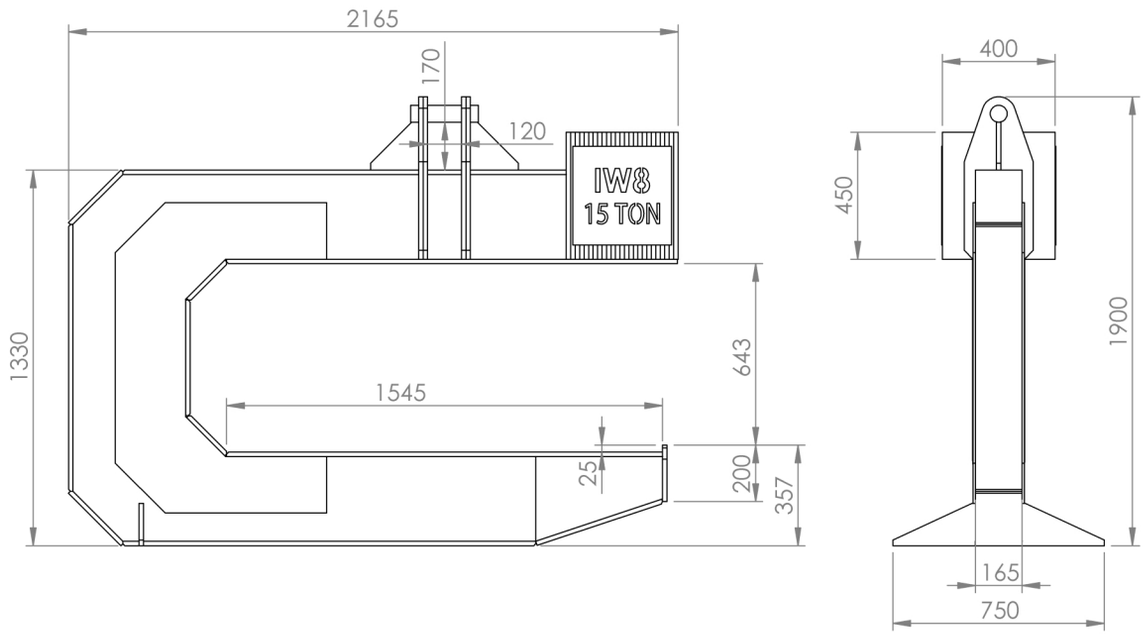

Medidas para Transporte:
C750xL2170xA1900

13367 GANCHO C

Capacidade de Carga	Peso	Acabamento	Cor	Matéria Prima
15.000 Kg	1285 Kg	Pintura Eletrostática	Amarelo Segurança	Aço

ART - PROJETO E FABRICAÇÃO VINCULADO AO CREA

PRODUTO 100% BRASILEIRO